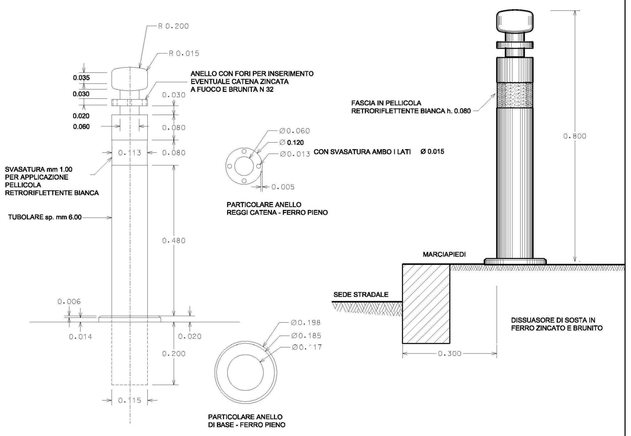

COMUNE DI BERGAMO

DIREZIONE STRADE E PARCHEGGI

DISSUASORE DI SOSTA "BERGAMO 2000"
(APPROVAZIONE MINISTERO LL.PP. in data
31/10/2000 protocollo n 6757)

18

MANUFATTI UNIFICATI

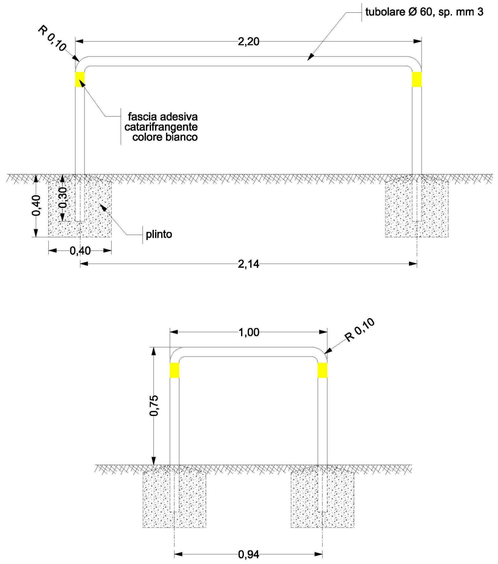

COMUNE DI BERGAMO

DIREZIONE STRADE E PARCHEGGI

BARRIERE PARAPEDONALI

19

MANUFATTI UNIFICATI

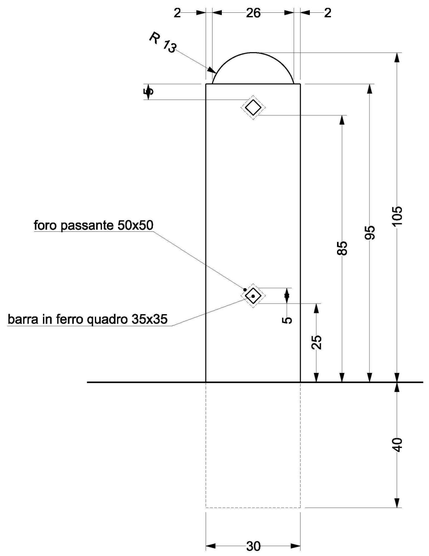

COMUNE DI BERGAMO

DIREZIONE STRADE E PARCHEGGI

PARACARRO

20

MANUFATTI UNIFICATI

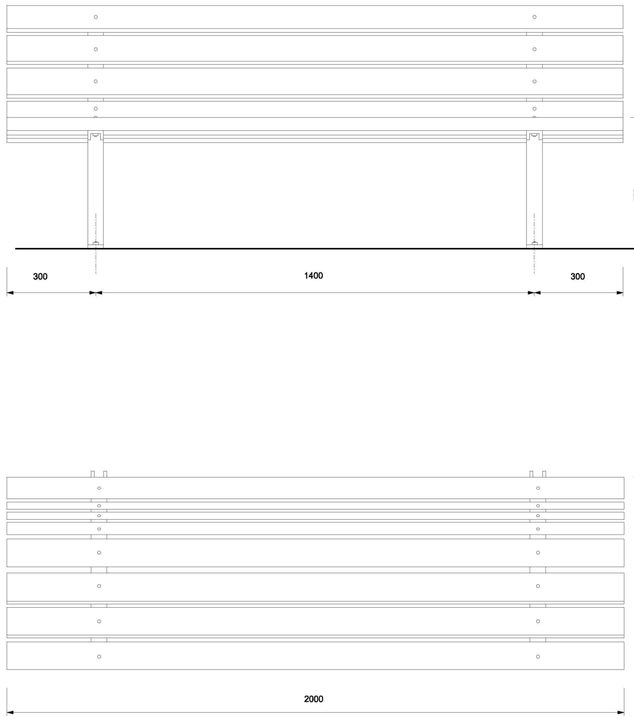

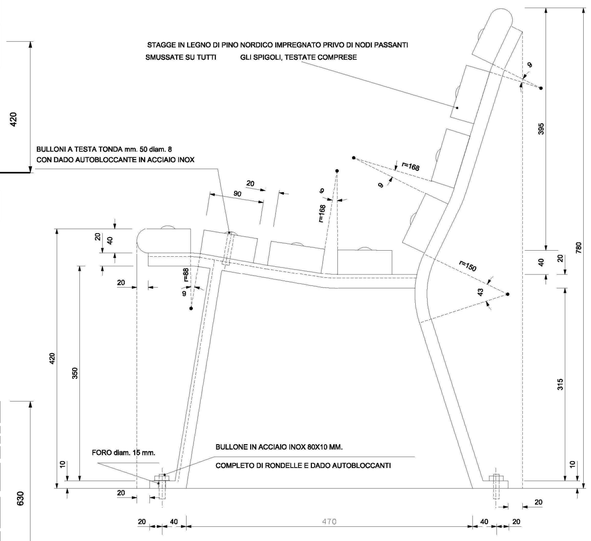

COMUNE DI BERGAMO

DIREZIONE STRADE E PARCHEGGI

PANCHINA TIPO BERGAMO

22

MANUFATTI UNIFICATI

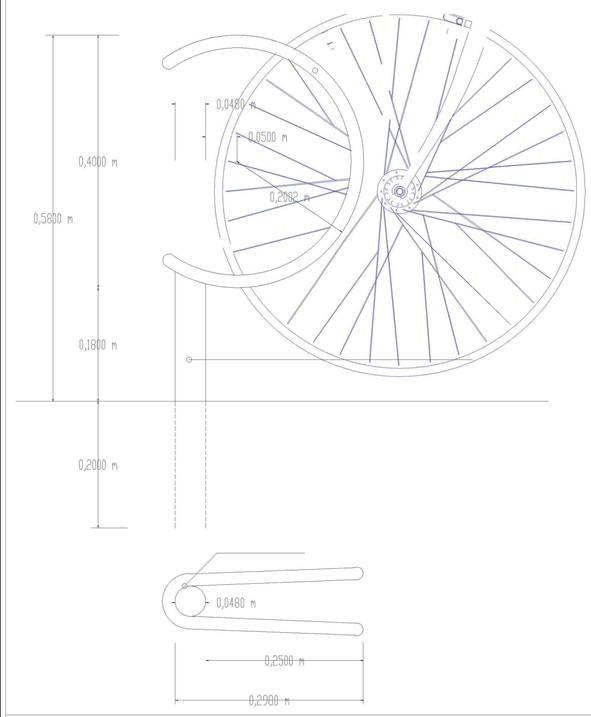

COMUNE DI BERGAMO

DIREZIONE STRADE E PARCHEGGI

PORTABICICLETTE

21

MANUFATTI UNIFICATI

Arch. Attilio Gobbi
Gobbi Architettura

Arch. Tullio Imi
Geom. Alessandro Balducci

Via Angelo Maj, 3
24121 Bergamo
tel (035) 224281 - 4284215
fax (035) 4284215
gobbiarchitettura@gmail.com

Committente
ARKI Srl
Largo Porta Nuova 14
Bergamo

Oggetto
Piano attuativo
Area AT E/I_10 Ex- Mangimi Moretti

Tavola
Opere di urbanizzazione secondaria:
particolari costruttivi

OU14

Scala
varie

Data
Marzo 2018

Aggiornamenti
Versione 900

22-panchinadef.dgn 25/11/2010 12.31.24